Ficha técnica
Sala Mare (2 sofás dobles)



CATAS Testing Certification Research

Serge Ferrari

Características

- Estructura en resina reforzada con fibra de vidrio.
- Malla sintética de Serge Ferrari.
- Se puede desmontar.
- Es apilable.
- Cuenta con protección a los rayos UV.
- Disponible en color blanco, beige y negro.
- Apta para intemperie.
- 1 año de garantía.

Dimensiones

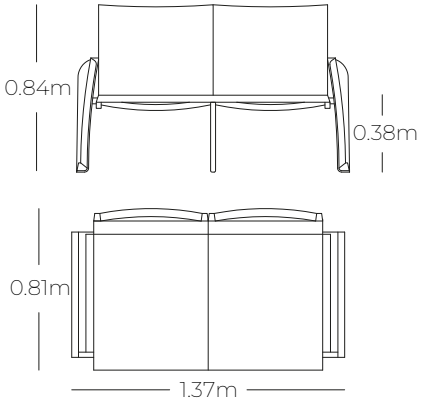

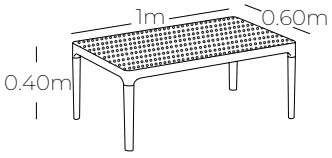

Colores


Taupe


Blanco


Negro

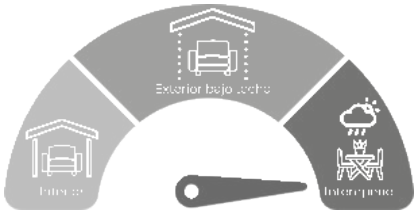

SOLATTU® ·Mobiliario de Exterior·

Pentagrama®



Empaque y ensamble

- El producto cuenta con 3 piezas, se despacha en 2 unidades de empaque.
- Viene semi ensamblado e incluye manual.

Cuidado, limpieza y mantenimiento

Realice mantenimiento al producto mínimo una vez a la semana, bajo las siguientes recomendaciones:

- Limpie la estructura y malla con agua y jabón de pH neutro, evite limpiar por partes.
- No use blanqueadores ni objetos afilados o ásperos como cepillos de cerdas gruesas; pueden causar daños irreparables.
- Puede estar a la intemperie bajo las recomendaciones de limpieza indicados, para evitar aparición de moho y que el polvo y la suciedad se adhieran a las superficies o al tejido.
- No exponga el mueble al fuego directo y a zonas de parrilla, horno o BBQ, ni ponga elementos calientes sobre él.

Garantía

La garantía de los muebles es de 1 año desde la fecha de la factura. Aplica por defectos de fabricación o deterioro prematuro de los materiales. La garantía no aplica en caso de daños provocados. No seguir las instrucciones de limpieza y mantenimiento, puede invalidar la garantía. Los muebles deben ser revisados al momento de la entrega: golpes, rayones o manchas deben ser reportados en un plazo máximo de 7 días.

SOLATTU®
·Mobiliario de Exterior·

Pentagrama®